ETP-001 E-Plan extern Tandeo-A HT & FP dLine

Alle freien Adern müssen getrennt isoliert werden!!

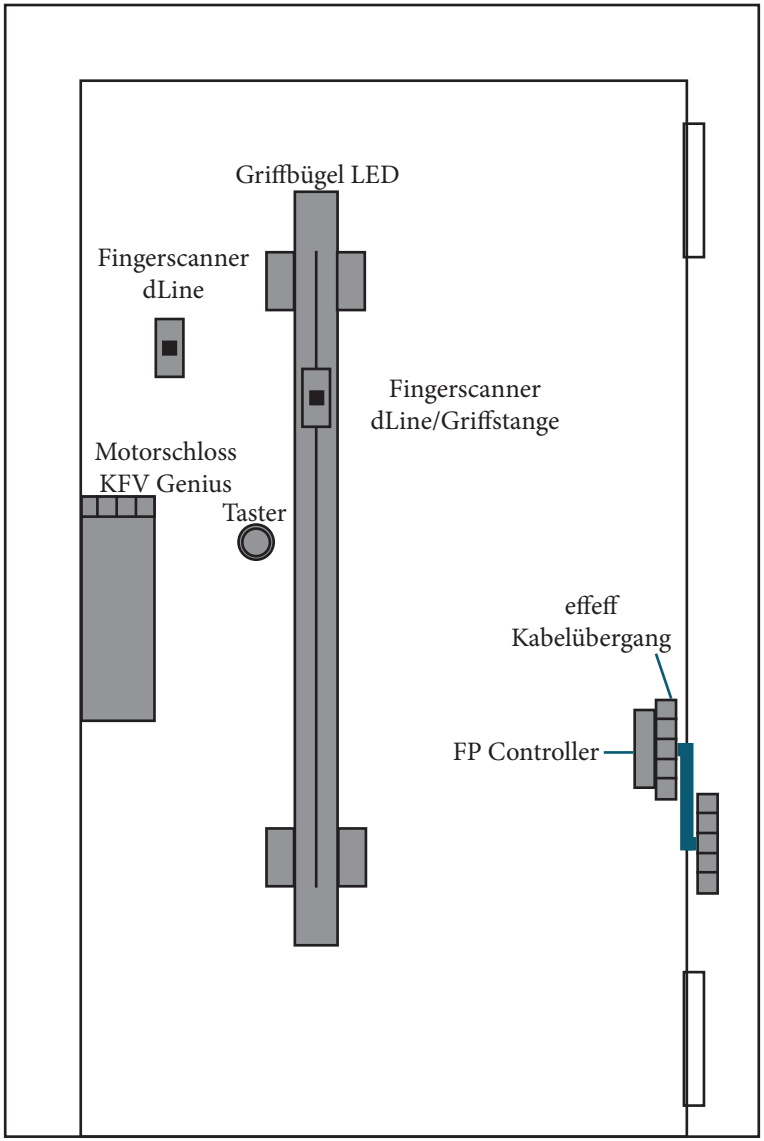

effeff Kabelübergang		
frei	1	gelb
+24V DC	2	weiß
- GND	3	braun
Schaltimpuls +	4	grün
frei	5	grau
frei	6	rosa
frei	7	rot
frei	8	blau
+24V DC LED	9	schwarz
- GND LED	10	violett

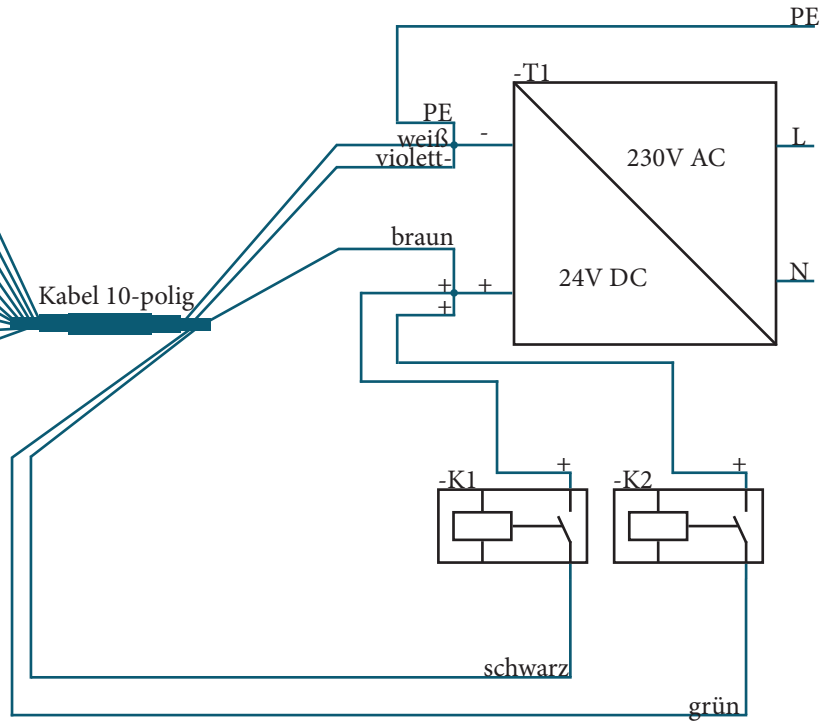

-T1	Netzteil 24V DC
-K1	bauseits Schalter/Relais zur Ansteuerung LED (wenn vorhanden)
-K2	bauseits Relais/Taster zur Ansteuerung Automatikschloss
	Das zu verwendende Netzteil wird von uns im Beistellpaket mitgeliefert!

Version	1.1
Datum	11.07.2023