www.somfy.com

Eolis WireFree™ io

FR - Notice d'installation
DE - Installationsanleitung
IT - Guida all'installazione
NL - Installatiegids

Ref. 5050864A

io-homecontrol® repose sur une technologie avancée, sécurisée et sans-fil, facile à installer. Les produits io-homecontrol® communiquent entre eux pour offrir plus de confort, de sécurité et d'économies d'énergie.
www.io-homecontrol.com

io-homecontrol® bietet eine fortschrittliche und sichere Funk-Funktechnologie, die einfach zu installieren ist. Io-homecontrol® gewährleistet Produkte kommunizieren miteinander, um Komfort, Sicherheit und Energieeinsparungen bieten zu können.
www.io-homecontrol.com

io-homecontrol® offre una avanzata tecnologia in radio frequenza sicura e facile da installare. I Prodotti io-homecontrol dialogano tra di io-homecontrol® al reciproco fine di fornire maggiore comfort, sicurezza e risparmio energetico.
www.io-homecontrol.com

io-homecontrol® biedt een geavanceerde en veilige radiografische technologie die eenvoudig te installeren is. Producten van het merk io-homecontrol® communiceren met elkaar, wat het wooncomfort, de veiligheid en de energiebesparing bevordert.
www.io-homecontrol.com

Somfy worldwide

Argentina : Somfy Argentina Tel: +55 11 (0) 4737-5700
Australia : Somfy PTY LTD Tel: +61 (2) 8845 7200
Austria : Somfy Gesmbh Tel: +43 (0) 662 / 62 53 08 - 0
Belgium : Somfy Belux Tel: +32 (0) 2 712 07 70
Brasil : Somfy Brasil Ltda Telfax: +55 11 3695 3585
Canada : Somfy ULC Tel: +1 (905) 564 6446
China : Somfy China Co. Ltd Tel: +8621 (0) 6280 9660
Croatia : Somfy Predstavništvo Tel: +385 (0) 51 502 640
Cyprus : Somfy Middle East Tel: +357(0) 25 34 55 40
Czech Republic : Somfy spol. s.r.o. Tel: (+420) 296 372 486-7
Denmark : Somfy Nordic Denmark Tel: +45 65 32 57 93
Export : Somfy Export Tel: + 33 (0)4 50 96 70 76
Tel: + 33 (0)4 50 96 75 53
Finland : Somfy Nordic AB Finland Tel: +358 (0)9 57 130 230
France : Somfy France Tel: : +33 (0) 820 374 374
Germany : Somfy GmbH Tel: +49 (0) 7472 930 0
Greece : Somfy Hellas S.A. Tel: +30 210 6146768
Hong Kong : Somfy Co. Ltd Tel: +852 (0) 2523 6339
Hungary : Somfy Kft Tel: +36 1814 5120
India : Somfy India PVT Ltd Tel: +(91) 11 4185 9178
Indonesia : Somfy Jakarta Representative Office Tel: +(62) 21 719 3620
Iran : Somfy Iran Tel: +98-217-7951036
Italy : Somfy Italia s.r.l Tel: +39-0284671161
Japan : Somfy KK Tel: +81 (0)45 481 6800
Jordan : Somfy Jordan Tel: +962-6-5821015
Kingdom of Saudi Arabia: Somfy Saudi Riyadh : Tel: +966 1 47 23 020
Tel: +966 1 47 23 203
Jordan : Tel: +966 2 69 83 353
Kuwait : Somfy Kuwait Tel/Fax: +965 4348906
Lebanon : Tel: +961 (0) 1 391 224
Malaisia : Somfy Malaisia: Tel: +60 (0) 3 226 74743
Mexico : Somfy Mexico SA de CV Tel: 52 (55) 4777 7770
Morocco : Somfy Maroc Tel: +212-22442500
Netherlands : Somfy BV Tel: +31 (0) 23 55 44 900
Norway : Somfy Nordic Norge Tel: +47 41 57 86 39
Poland : Somfy SP.Z.O.O. Tel: +48 (22) 50 95 300
Portugal : Somfy Portugal Tel: +351 229 396 840
Russia : Somfy LLC. Tel: +7 495 781 47 72
Serbia : Somfy Predstavništvo Tel: 00381 (0)25 841 510
Singapore : Somfy PTE Ltd Tel: +65 (0) 6383 3855
Slovak republic : Somfy, spol. s r.o. Tel: +421 337 718 638
Tel: +421 905 455 259
South Korea : Somfy JOO Tel: +82 (0) 2594 4331
Spain : Somfy Espana SA Tel: +34 (0) 934 800 900
Sweden : Somfy Nordic AB Tel: +46 (0) 40 16 59 00
Switzerland : Somfy A.G. Tel: +41 (0) 44 838 40 30
Syria : Somfy Syria Tel: +963-9-55580700
Taiwan : Somfy Development and Taiwan Branch Tel: +886 (0) 2 8509 8934
Thailand : Bangkok Regional Office Tel: +66 (0) 2714 3170
Tunisia : Somfy Tunisia Tel: +216-36303603
Turkey : Somfy Turkey/Afah. Tel: +90 (0) 216 651 30 15
United Arab Emirates : Somfy Gulf Tel: +971 (0) 4 88 32 808
United Kingdom : Somfy Limited Tel: +44 (0) 113 391 3030
United States : Somfy Systems Tel: +1 (0)09 305 1300

FR - Par la présente Somfy déclare que le produit est conforme aux exigences essentielles et aux autres dispositions pertinentes de la directive 1999/5/CE. Une déclaration de conformité est mise à disposition à l'adresse internet www.somfy.com/ce, utilisable en UE, CH et NO. Hors zone non contractuelle.

DE - Hiermit erklärt Somfy, dass sich dieses Produkt in Übereinstimmung mit den grundlegenden Anforderungen und den andere relevanten Verfügungen der Richtlinie 1999/5/EG befindet. Eine Konformitätserklärung der Konformität kann auf der Web-Seite www.somfy.com/ce abgerufen werden, verwendbar in EU, CH und NO. Abbildungen unverbindlich.

IT - Somfy dichiara che il prodotto è conforme ai requisiti essenziali e alle altre disposizioni pertinenti della Direttiva 1999/5/CE. Una dichiarazione di conformità è disponibile all'indirizzo Internet www.somfy.com/ce, valida in UE, CH e NO. Le immagini hanno uno scopo puramente indicativo.

NL - Hierbij verklaart Somfy dat dit product in overeenstemming is met de essentiële eisen en de andere relevante bepalingen van richtlijn 1999/5/CE. Een conformiteitsverklaring staat op www.somfy.com/ce, en is bruikbaar in de EU, Zwitserland en Noorwegen. Aan de afbeeldingen kunnen geen rechten worden ontleend.

Copyright © 2009-2011 Somfy SAS. All rights reserved. Somfy SAS, capital 20.000.000 Euros, RCS Annecy 303.970.230 - 03/2011

FR Notice d'installation

Cette notice décrit l'installation, la mise en service et le mode d'utilisation de ce produit.

1. Introduction

L'Eolis WireFree™ io est un capteur de vent sans fil, équipé de la technologie radio io-homecontrol®. Associé directement à des moteurs io-homecontrol® pour stores de terrasse, stores verticaux, ou stores vénitiens extérieurs, l'Eolis WireFree™ io permet de piloter la remontée automatique de ces applications lorsque le vent souffle au-delà d'un seuil pré-réglé. Le seuil de sensibilité au vent est pré-réglé par défaut, mais il peut être ajusté sur le capteur, selon les besoins et les conditions climatiques réelles.

2. Sécurité

2.1. Sécurité et responsabilité

Avant d'installer et d'utiliser ce produit, lire attentivement cette notice.

Ce produit Somfy doit être installé par un professionnel de la motorisation et de l'automatisation de l'habitat auquel cette notice est destinée.

L'installateur doit par ailleurs, se conformer aux normes et à la législation en vigueur dans le pays d'installation, et informer ses clients des conditions d'utilisation et de maintenance du produit.

Toute utilisation hors du domaine d'application défini par Somfy est interdite. Elle entraînerait, comme tout irrespect des instructions figurant dans cette notice, l'exclusion de la responsabilité et de la garantie Somfy.

Avant toute installation, vérifier la compatibilité de ce produit avec les équipements et accessoires associés.

2.2. Consignes spécifiques de sécurité

☛ Figure A

Pour ne pas endommager l'Eolis WireFree™ io :
1) Éviter les chocs !
2) Éviter les chutes !
3) Ne jamais l'immerger.
4) Ne pas utiliser de produits abrasifs ni de solvants pour nettoyer le produit.
5) Ne pas le nettoyer au jet d'eau, ni sous haute pression.

ⓘ S'assurer que le capteur est toujours propre et vérifier son bon fonctionnement régulièrement.

Ce capteur ne protège pas les stores en cas de forte rafale de vent. En cas de risques météorologiques de ce type, s'assurer que les stores restent fermés.

3. Contenu

☛ Figure B

	Désignation	Q.
a	Eolis WireFree™ io	1
b	Support mural	1
c	Vis	2
d	Chevilles	2
e	Piles 1,5 V, type AA (LR6)	2

4. L'Eolis WireFree™ io en détails

☛ Figure C

f. Support mural
g. Coupelles
h. Voyant orange / vert
i. Bouton de programmation (PROG.)
j. Ecran d'affichage du seuil
k. Touches de réglage de seuil : + et -

5. Mise en service

5.1. Mise en place des piles

☛ Figure D

⚠ Ne jamais utiliser de piles rechargeables.

1) Ouvrir l'Eolis WireFree™ io en soulevant le capot au niveau de la flèche.
2) Mettre en place les 2 piles fournies en respectant la polarité.
   ► Le voyant du capteur s'allume en vert si le niveau des piles est suffisant.
3) Laisser le capteur ouvert pour continuer la mise en service.

5.2. Appairage de l'Eolis WireFree™ io à un moteur ou récepteur io

☛ Figure E

⚠ Le moteur doit être déjà réglé et appairé à un point de commande local io-homecontrol®.

ⓘ Si l'écran affiche « - », voir chapitre « *Réinitialisation des seuils de sensibilité au vent de l'Eolis WireFree™ io* ».

- Ajuster le seuil à l'aide des touches de réglage (+ ou -) :
  - Vers le - : le vent doit souffler moins fort, vers le + : le vent doit souffler plus fort pour déclencher la protection.
  ► L'écran affiche le nouveau seuil.

ⓘ Il existe 9 seuils (de 1 à 9) qui graduent la sensibilité à la vitesse du vent de 10 à 65 km/h environ.

5.4. Contrôle de l'appairage

☛ Figure G

Lors du réglage, lorsque l'affichage du seuil est encore allumé :
- Placer les applications des moteurs et/ou récepteurs auxquels le capteur est appairé en position médiane, si besoin.
- Faire tourner les coupelles à la main pour simuler le soulèvement du vent :
  ► L'affichage du seuil s'éteint et toutes ces applications remontent en fin de course haute (quels que soient la force exercée et le seuil réglé).

ⓘ Ceci permet de vérifier si l'ordre vent est bien envoyé au(x) moteur(s) et/ou récepteur(s).

6. Installation

6.1. Préconisations

☛ Figure H

Choisir un emplacement où la détection du vent est maximale et non gênée par des obstacles.

⚠ Le capteur doit toujours être installé en position horizontale, les coupelles vers le bas.

6.2. Fixation du support mural de l'Eolis WireFree™ io

☛ Figure I

1) Déclipser l'enjoliveur du support mural.
2) Percer deux trous (diamètre 6 mm) l'un au dessous de l'autre et séparés de 66 mm environ.
3) Fixer le support mural avec les vis fournies en plaçant le trou allongé horizontalement vers le bas.
4) Replacer l'enjoliveur sur le support mural en positionnant le logo Somfy lisible en bas et appuyer sur l'enjoliveur jusqu'au « clac » signalant sa fixation correcte.

6.3. Montage et fixation du capteur

☛ Figure J

- Assembler le capot du capteur :
  - Insérer les pattes de fixation dans leurs encoches (côté le plus étroit).
  - Rapprocher les 2 parties du capteur (côté opposé) en serrant jusqu'au « clac » signalant son assemblage correct.
- Clipper la fourche du capteur sur la barre du support mural, les coupelles vers le bas, et l'enfoncer jusqu'au « clac » .
- Pivoter le capteur sur son support pour qu'il soit en position horizontale.
- Resserrer la vis située dans la barre du support mural afin de bloquer l'inclinaison du capteur.

IT Guida all'installazione

La presente guida descrive l'installazione, la messa in servizio e la modalità di utilizzo di questo prodotto.

1. Introduzione

L'Eolis WireFree™ io è un sensore vento senza fili, dotato della tecnologia radio io-homecontrol®. Abbinato direttamente a motori io-homecontrol® per tende a braccia, tende verticali, o veneziane esterne, l'Eolis WireFree™ io permette di comandare la risalita automatica di queste applicazioni quando il vento soffia al di là di un limite preimpostato.
Il limite di sensibilità al vento è preimpostato, ma può essere regolato sul sensore in base alle esigenze e alle condizioni climatiche reali.

2. Avvertenze

2.1. Sicurezza e responsabilità

Prima di installare e di utilizzare questo prodotto, si prega di leggere attentamente la presente guida.

Questo prodotto Somfy deve essere installato da un tecnico specializzato nella motorizzazione e nell'automazione di apparecchiature residenziali, al quale questa guida è destinata.

L'installatore è tenuto a rispettare le normative e la legislazione in vigore nel paese nel quale viene effettuata l'installazione e deve informare i suoi clienti sulle condizioni di utilizzo e di manutenzione del prodotto.

Ogni utilizzo per scopi diversi dal campo di applicazione definito da Somfy è espressamente vietato e comporta, così come il mancato rispetto delle istruzioni riportate nella presente guida, l'annullamento della responsabilità e della garanzia Somfy.

Prima di effettuare l'installazione, verificare la compatibilità di questo prodotto con le apparecchiature e gli accessori associati.

2.2. Istruzioni di sicurezza specifiche

☛ Figura A

Per evitare di danneggiare l'Eolis WireFree™ io:
1) Evitare gli urti!
2) Evitare che cada!
3) Non immergere mai in un liquido.
4) Non utilizzare prodotti abrasivi né solventi per la pulizia del prodotto
5) Non pulire usando dispositivi a getto d'acqua o ad alta pressione.

ⓘ Accertarsi che il sensore sia sempre pulito e verificarne regolarmente il corretto funzionamento.

Questo sensore non protegge le tende in caso di forti raffiche di vento. In caso di rischi meteorologici di questo tipo, verificare che le tende restino chiuse.

3. Contenuto

☛ Figura B

	Denominazione	Q.
a	Eolis WireFree™ io	1
b	Supporto a muro	1
c	Viti	2
d	Tasselli	2
e	Batterie 1,5 V, tipo AA (LR6)	2

4. L'Eolis WireFree™ io nel dettaglio

☛ Figura C

f. Supporto a muro
g. Palette
h. LED arancione/verde
i. Pulsante di programmazione (PROG.)
j. Schermo di visualizzazione del limite
k. Tasti di regolazione del limite: + e -

5. Messa in servizio

5.1. Inserimento delle batterie

☛ Figura D

⚠ Non utilizzare mai batterie ricaricabili.

1) Aprire l'Eolis WireFree™ io sollevando il coperchio nel punto indicato dalla freccia.
2) Inserire le 2 batterie fornite rispettando la polarità.
   ► La spia del sensore si accende di colore verde se il livello delle batterie è sufficiente.
3) Lasciare aperto il sensore per continuare la messa in servizio.

5.2. Abbinamento dell'Eolis WireFree™ io a un motore o ricevitore io

☛ Figura E

⚠ Il motore deve già essere regolato e abbinato ad un trasmettitore locale io-homecontrol®.

- Premere per 2 secondi il pulsante PROG del trasmettitore locale io Somfy, fino a quando all'applicazione effettua un breve movimento di salita/discesa.
- Premere brevemente il pulsante PROG dell'Eolis WireFree™ io: l'applicazione effettua di nuovo un breve movimento di salita/discesa; il sensore è stato abbinato.

ⓘ Per abbinare altri motori o ricevitori al sensore, ripetere questa procedura.

Per effettuare l'abbinamento usando un trasmettitore io-homecontrol® di una marca partner o un trasmettitore bidirezionale io Somfy, consultare le relative istruzioni.

5.3. Regolazione del limite di sensibilità al vento sull'Eolis WireFree™ io

☛ Figura F

- Aprire l'Eolis WireFree™ io e premere uno dei tasti di regolazione del limite (+ o -):
  ► Il limite preimpostato viene visualizzato e le applicazioni abbinate effettuano un breve movimento di salita/discesa.

ⓘ Se lo schermo visualizza «-», vedere il capitolo «*Reinizializzazione dei limiti di sensibilità al vento dell'Eolis WireFree™ io* ».

- Regolare il limite usando i tasti di regolazione (+ o -):
  - Verso il -: il vento deve soffiare meno forte, verso il +: il vento deve soffiare più forte per azionare la protezione.
  ► Lo schermo visualizza il nuovo limite.

ⓘ Esistono 9 limiti (da 1 a 9) che regolano per gradi la sensibilità alla velocità del vento da 10 a 65 km/h circa.

5.4. Verifica dell'abbinamento

☛ Figura G

Durante la regolazione, quando la visualizzazione del limite è ancora presente:
- Posizionare le applicazioni dei motori e/o ricevitori ai quali il sensore è abbinato a metà altezza circa, se necessario.
- Far ruotare le palette con la mano, per simulare il soffio del vento:
  ► La visualizzazione del limite scompare e tutte queste applicazioni risalgono al fine corsa alto (qualunque siano la forza esercitata e il limite impostato).

ⓘ Questo permette di verificare se l'ordine «vento» è stato inviato correttamente al o ai motori e/o ricevitori.

6. Installazione

6.1. Raccomandazioni

☛ Figura H

Posizionare il sensore in un punto in cui il vento possa essere rilevato al massimo senza l'impedimento di ostacoli.

⚠ Il sensore deve sempre essere installato in posizione orizzontale, con le palette rivolte verso il basso.

6.2. Fissaggio del supporto a muro dell'Eolis WireFree™ io

☛ Figura I

1) Sganciare la parte frontale dal supporto a muro.
2) Effettuare due fori (diametro 6 mm), uno al di sotto dell'altro, mantenendo una distanza di circa 66 mm tra i due.
3) Fissare il supporto a muro usando le viti fornite, posizionando l'asola orizzontale verso il basso.
4) Rimettere la parte frontale sul supporto a muro, posizionando verso il basso il logo Somfy leggibile. Premere sulla parte frontale fino a sentire un «clac», rumore che indica che il fissaggio è corretto.

6.3. Montaggio e fissaggio del sensore

☛ Figura J

- Assemblare il coperchio del sensore:
  - Inserire le staffe di fissaggio nelle relative tacche (lato più stretto).
  - Avvicinare le 2 parti del sensore (lato opposto) stringendo fino a sentire un «clac», rumore che indica il corretto assemblaggio.
- Agganciare la forcella del sensore sulla barra del supporto a muro, con le palette rivolte verso il basso, e inserirla fino a sentire un «clac».
- Ruotare il sensore sul suo supporto fino a portarlo in posizione orizzontale.
- Riserrare la vite situata nella barra del supporto a muro al fine di bloccare l'inclinazione del sensore.

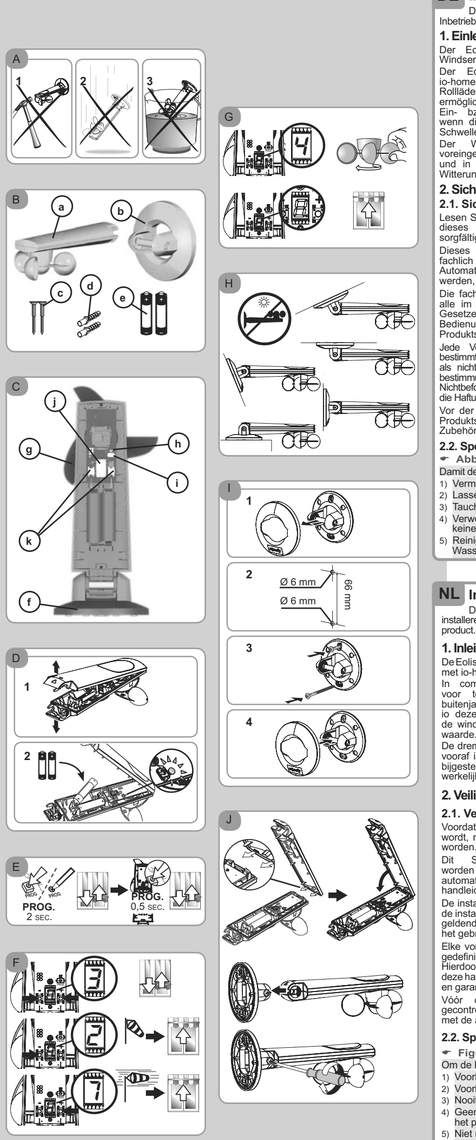

DE Installationsanleitung

Diese Anleitung beschreibt die Installation, die Inbetriebnahme und die Bedienung dieses Produkts.

1. Einleitung

Der Eolis WireFree™ io ist ein drahtloser Windsensor mit io-homecontrol® Funktechnologie. Der Eolis WireFree™ io steht direkt mit io-homecontrol® Antrieben für Markisen, Rollläden oder Außenjalousien in Verbindung und ermöglicht die Steuerung für das automatische Ein- bzw. Hochfahren dieser Anwendungen, wenn die Windstärke über dem voreingestellten Schwellenwert liegt.
Der Windschwellenwert ist standardmäßig voreingestellt, kann jedoch am Sensor nach Bedarf und in Übereinstimmung mit den tatsächlichen Witterungsbedingungen eingestellt werden.

2. Sicherheitshinweise

2.1. Sicherheit und Gewährleistung

Lesen Sie bitte vor der Montage und Verwendung dieses Produktes diese Installationsanleitung sorgfältig durch.

Dieses Somfy Produkt muss von einer fachlich qualifizierten Person für Antriebe und Automatisierungen im Haustechnikbereich installiert werden, für die diese Anleitung bestimmt ist.

Die fachlich qualifizierte Person muss außerdem alle im Installationsland geltenden Normen und Gesetze befolgen, und ihre Kunden über die Bedienungs- und Wartungsbedingungen des Produkts informieren.

Jede Verwendung, die nicht dem von Somfy bestimmten Anwendungsbereich entspricht, gilt als nicht bestimmungsgemäß. Im Falle einer nicht bestimmungsgemäßen Verwendung, wie auch bei Nichtbefolgung der Hinweise in dieser Anleitung, entfällt die Haftung und Gewährleistungspflicht von Somfy.

Vor der Montage muss die Kompatibilität dieses Produkts mit den dazugehörigen Ausrüstungs- und Zubehörteilen geprüft werden.

2.2. Spezifische Sicherheitshinweise

☛ Abbildung A

Damit der Eolis WireFree™ io nicht beschädigt wird:
1) Vermeiden Sie Stöße!
2) Lassen Sie das Gerät nicht fallen!
3) Tauchen Sie das Gerät nicht in Flüssigkeiten.
4) Verwenden Sie für die Reinigung des Gerätes keine Schleif- oder Lösungsmittel.
5) Reinigen Sie das Gerät nicht mit einem Wasserstrahl oder Hochdruckreiniger.

ⓘ Stellen Sie sicher, dass der Sensor stets sauber ist, und prüfen Sie regelmäßig, ob er einwandfrei funktioniert.

Die Markisen können durch diesen Sensor nicht vor plötzlichen Windböen geschützt werden. Stellen Sie im Falle eines aufkommenden Unwetters sicher, dass die Markisen eingefahren bleiben.

3. Lieferumfang

☛ Abbildung B

	Bezeichnung	S.
a	Eolis WireFree™ io	1
b	Wandhalter	1
c	Schrauben	2
d	Dübel	2
e	Batterien AA (LR6), 1,5 V	2

4. Der Eolis WireFree™ io im Detail

☛ Abbildung C

f. Wandhalter
g. Schalenkreuz
h. Status LED orange/grün
i. Programmierungstaste (PROG.)
j. Display für die Schwellenwerte
k. Tasten für die Einstellung des Schwellenwertes: + und -

5. Inbetriebnahme

5.1. Einsetzen der Batterien

☛ Abbildung D

⚠ Verwenden Sie keine wiederaufladbaren Batterien.

1) Öffnen Sie den Eolis WireFree™ io; heben Sie hierfür die Abdeckung am Pfeil an.
2) Setzen Sie die beiden mitgelieferten Batterien ein und achten Sie dabei auf die korrekte Polarität.
   ► Die Status LED des Sensors leuchtet grün, wenn der Ladezustand der Batterien ausreichend ist.
3) Lassen Sie den Sensor für die Fortsetzung der Inbetriebnahme geöffnet.

5.2. Verknüpfung des Eolis WireFree™ io mit einem io-Antrieb oder -Funkempfänger

☛ Abbildung E

⚠ Der Antrieb muss bereits eingestellt und mit einem lokalen io-homecontrol® Funksender verknüpft sein.

- Halten Sie die PROG-Taste des lokalen Somfy io-Funksenders 2 Sekunden gedrückt, bis die Anwendung eine kurze Auf-/Ab-Bewegung ausführt.
- Drücken Sie kurz die PROG-Taste des Eolis WireFree™ io: Die Anwendung führt erneut eine kurze Auf-/Ab-Bewegung aus, der Sensor ist nun verknüpft.

ⓘ Um mehrere Antriebe oder Funkempfänger mit dem Sensor zu verknüpfen, wiederholen Sie den Vorgang.

Lesen Sie für eine Verknüpfung mit einem io-homecontrol® Funksender eines Partnerherstellers oder einem bidirektionalen Somfy io-Funksender in der entsprechenden Gebrauchsanleitung nach.

5.3. Anpassung des Windschwellenwertes am Eolis WireFree™ io

☛ Abbildung F

- Öffnen Sie den Eolis WireFree™ io und drücken Sie eine Taste für die Schwelleneinstellung (+ oder -):
  ► Der voreingestellte Schwellenwert wird angezeigt und die verknüpften Anwendungen führen eine kurze Auf-/Ab-Bewegung aus.

ⓘ Wenn auf dem Display „-" angezeigt wird, lesen Sie im Kapitel „*Rücksetzen der Windschwellenwerte des Eolis WireFree™ io*". nach.

- Stellen Sie den Schwellenwert mit den Einstelltasten (+ oder -) ein:
  - Richtung -: Der Wind bläst schwach, Richtung +: Der Wind muss stärker blasen, um die Schutzfunktion auszulösen.
  ► Das Display zeigt den neuen Schwellenwert an.

ⓘ Es gibt 9 Schwellenwerte (1 bis 9) für die Abstufung der Empfindlichkeit für die Windgeschwindigkeit von etwa 10 bis 65 km/h.

5.4. Kontrolle der Verknüpfung

☛ Abbildung G

Während des Einstellvorgangs, solange der Schwellenwert noch angezeigt wird:
- Bewegen Sie die Anwendungen der Antriebe und/oder Funkempfänger, mit denen der Sensor verknüpft ist, gegebenenfalls in die Mittelstellung.
- Drehen Sie das Schalenkreuz von Hand, um den Wind zu simulieren:
  ► Die Anzeige des Schwellenwertes erlischt und alle verknüpften Anwendungen werden in die obere Endlage ein- bzw. hochgefahren (unabhängig von der Geschwindigkeit und dem eingestellten Schwellenwert).

ⓘ Auf diese Weise kann überprüft werden, ob der Windbefehl ordnungsgemäß an Antriebe und/oder Funkempfänger gesendet wird.

6. Installation

6.1. Empfehlungen

☛ Abbildung H

Wählen Sie eine Stelle, an der eine optimale Erkennung des Windes ohne Beeinträchtigung durch Hindernisse möglich ist.

⚠ Der Sensor muss stets waagerecht und mit dem Schalenkreuz nach unten montiert werden.

6.2. Befestigung des Wandhalters des Eolis WireFree™ io

☛ Abbildung I

1) Rasten Sie die Verkleidung des Wandhalters aus.
2) Bohren Sie zwei Löcher (Durchmesser 6 mm) übereinander im Abstand von ca. 66 mm.
3) Befestigen Sie den Wandhalter mit Hilfe der mitgelieferten Schrauben und positionieren Sie das Langloch waagerecht nach unten.
4) Setzen Sie die Verkleidung mit dem Somfy-Logo nach unten wieder am Wandhalter an und drücken Sie auf die Verkleidung, bis diese hörbar einrastet.

6.3. Montage und Befestigung des Sensors

☛ Abbildung J

- Bringen Sie die Abdeckung des Sensors an:
  - Setzen Sie die Befestigungslaschen in ihre Aussparungen ein (schmalere Seite).
  - Setzen Sie die beiden Teile des Sensors (gegenüberliegende Seite) aneinander und drücken Sie sie zusammen, bis sie hörbar einrasten.
- Schieben Sie die Gabel des Sensors mit dem Schalenkreuz nach unten auf die Halterungsstange, bis sie einrastet.
- Richten Sie den Sensor waagerecht am Wandhalter aus.
- Ziehen Sie die Schrauben der Wandhalterung wieder an, um die Neigung des Sensors zu fixieren.

NL Installatiegids

Deze handleiding geeft instructies voor het installeren, het in bedrijf stellen en het gebruik van dit product.

1. Inleiding

De Eolis WireFree™ io is een draadloze windsensor, met io-homecontrol® radiotechnologie.
In combinatie met io-homecontrol® motoren voor terraszonweringen, verticale jaloezieën, buitenjaloezieën kunnen met de Eolis WireFree™ io deze toepassingen worden opgehaald zodra de wind harder waait dan een vooraf ingestelde waarde.
De drempel van de windgevoeligheid is standaard vooraf ingesteld, maar kan op de sensor worden bijgesteld, afhankelijk van de behoefte en de werkelijke klimatologische omstandigheden.

2. Veiligheid

2.1. Veiligheid en verantwoordelijkheid

Voordat dit product geïnstalleerd en gebruikt wordt, moet deze handleiding zorgvuldig gelezen worden.

Dit Somfy product moet geïnstalleerd worden door deze erkende installateur van automatiseringssystemen in woningen. Deze handleiding is voor hem bestemd.

De installateur moet er bovendien voor zorgen dat de installatie voldoet aan de in het betreffende land geldende regelgeving en de klant informeren over het gebruik en het onderhoud van het product.

Elke vorm van gebruik dat buiten het door Somfy gedefinieerde toepassingsgebied valt, is verboden. Hierdoor en door het negeren van de instructies in deze handleiding, vervallen iedere aansprakelijkheid en garantie van Somfy.

Vóór de installatie aangevat wordt, moet gecontroleerd worden of dit product compatibel is met de aanwezige apparatuur en accessoires.

2.2. Specifieke veiligheidsvoorschriften

☛ Figuur A

Om de Eolis WireFree™ io niet te beschadigen:
1) Voorkom schokken!
2) Voorkom dat het product valt!
3) Nooit onderdompelen.
4) Geen schuur- of oplosmiddelen gebruiken om het product schoon te maken.
5) Niet met waterstraal schoonmaken, noch onder hoge druk.

ⓘ Zorg ervoor dat de sensor altijd schoon is en controleer regelmatig of hij goed werkt.

Deze sensor beschermt de zonweringen niet tegen rukwinden. Zorg dat de zonweringen gesloten blijven als dergelijke weersomstandigheden dreigen.

3. Inhoud

☛ Figuur B

	Omschrijving	Q.
a	Eolis WireFree™ io	1
b	Muursteun	1
c	Schroeven	2
d	Pluggen	2
e	Batterijen 1,5 V, type AA (LR6)	2

4. De Eolis WireFree™ io in details

☛ Figuur C

f. Muursteun
g. Cups
h. Oranje/groene LED
i. Programmatietoets (PROG.)
j. Weergave van de drempel
k. Insteltoetsen van de drempel: + en -

5. In bedrijf stellen

5.1. Plaatsen van de batterijen

☛ Figuur D

⚠ Gebruik nooit oplaadbare batterijen.

1) Open de Eolis WireFree™ io door de kap op te tillen ter hoogte van de pijl.
2) Plaats de 2 bijgeleverde batterijen en let daarbij op de polariteit.
   ► De LED van de sensor brandt groen als de batterijen voldoende lading hebben.
3) Laat de sensor open om verder te gaan met het in bedrijf stellen.

5.2. Koppelen van de Eolis WireFree™ io met een motor of ontvanger io

☛ Figuur E

⚠ De motor moet al ingesteld zijn en gekoppeld zijn met een lokaal io-homecontrol® bedieningspunt.

- Druk 2 seconden op de PROG toets van het lokaal bedieningspunt io Somfy, tot de toepassing heen en weer beweegt.
- Druk een keer kort op de PROG toets van de Eolis WireFree™ io: de toepassing beweegt opnieuw kort heen en weer, de sensor is gekoppeld.

ⓘ Om meerdere motoren of ontvangers aan de sensor te koppelen, moet u deze procedure herhalen.

Raadpleeg voor het koppelen met behulp van een io-homecontrol® bedieningspunt van een partnermerk of van een bedieningspunt tweerichting io Somfy, de bijbehorende handleiding.

5.3. Instellen van de windgevoeligheidsdrempel op de Eolis WireFree™ io

☛ Figuur F

- Open de Eolis WireFree™ io en druk op één van de insteltoetsen van de drempel (+ of -).
  ► De vooraf ingestelde waarde wordt weergegeven en de toepassing de gekoppelde toepassingen bewegen kort heen en weer.

ⓘ Als het scherm «-» weergeeft, raadpleeg hoofdstuk «*Resetten van de gevoeligheidsdrempels van de wind van de Eolis WireFree™ io* ».

- Stel de drempel bij met behulp van de insteltoetsen (+ of -):
  - Naar -: de wind hoeft minder sterk te waaien, naar +: de wind moet sterker waaien om de bescherming te activeren.
  ► Het display geeft de nieuwe drempel aan.

ⓘ Er bestaan 9 drempels (van 1 tot 9) voor de voor de gevoeligheid van de windsnelheid van ongeveer 10 tot 65 km/u.

5.4. Controle van de koppeling

☛ Figuur G

Tijdens het instellen als de weergave van de drempel nog brandt:
- Plaats de toepassingen van de motoren en/of ontvanger waarmee de sensor gekoppeld is in middenstand, indien nodig.
- Draai de cups met de hand om het waaien van de wind te simuleren:
  ► De weergave van de drempel doeft een alle toepassingen gaan omhoog naar het bovenste eindpunt (ongeacht de uitgeoefende kracht en de ingesteld drempel).

ⓘ Hiermee kan gecontroleerd worden of het windcommando echt naar de motor(en) en/of ontvanger(s) is gestuurd.

6. Installatie

6.1. Voorschriften

☛ Figuur H

Kies een plaats met een maximale en ongehinderde winddetectie.

⚠ De sensor moet altijd horizontaal geïnstalleerd worden, de cups aan de onderkant.

6.2. Bevestigen van de muursteun van de Eolis WireFree™ io

☛ Figuur I

1) Maak de sierdop van de muursteun los.
2) Boor twee gaten (diameter 6 mm) boven elkaar op ongeveer 66 mm van elkaar.
3) Bevestig de muursteun met de meegeleverde schroeven en met het langwerpige gat horizontaal aan de onderkant.
4) Zet de sierdop terug op de muursteun door het Somfy logo zichtbaar aan de onderkant te plaatsen en te drukken op de sierdop tot hij vast klikt wat de correcte bevestiging aangeeft.

6.3. Monteren en bevestigen van de sensor

☛ Figuur J

- Assembleer de kap van de sensor:
  - Steek de bevestigingspootjes in hun uitsparingen (smalle kant).
  - Breng de 2 delen van de sensor dichterbij (uitsparing) en tot hij vast klikt wat de correcte assemblage aangeeft.
- Klem de vork van de sensor op de stang van de muursteun, de cups naar beneden, en druk ertegen tot hij vast klikt.
- Kantel de sensor op zijn steun zodat de sensor horizontaal is.
- Zet de schroef in de stang van de muursteun vast om de stand van de sensor te blokkeren.

FR 7. Utilisation

☛ **Figure K**

- Lorsque la vitesse du vent dépasse le seuil de sensibilité réglé : les applications associées au capteur remontent automatiquement.

ⓘ Il est impossible d'empêcher la remontée des stores et de descendre les stores tant que le vent souffle au-delà du seuil réglé.

☛ **Figure L**

- Lorsque le capteur ne détecte plus aucun souffle de vent pendant 30 secondes : il est alors possible de piloter les applications en mode manuel. Cependant tous les automatismes restent bloqués pendant 11 min.

8. Réglages supplémentaires

8.1. Désappairage de l'Eolis WireFree™ io d'un moteur ou récepteur io

La procédure à suivre pour le désappairage de l'Eolis WireFree™ io d'un moteur ou récepteur io est identique à celle de l'appairage : voir chapitre « *Appairage de l'Eolis WireFree™ io à un moteur ou récepteur io* ».

8.2. Fonctions avancées

L'Eolis WireFree™ io peut aussi être associé à une Easy Sun io ou à un point de commande bidirectionnel io Somfy spécifique, qui permettent :

- Un réglage simple et à distance de 3 seuils vent (1 pour les stores de terrasse, 1 pour les stores verticaux et 1 pour les stores vénitiens extérieurs).
- Une meilleure compréhension du fonctionnement du capteur pour l'utilisateur : affichage du dépassement d'un seuil vent et indication en cas de remontée et/ou verrouillage des applications concernées.
- Une identification des problèmes grâce à la fonction retour d'informations facilitant ainsi la maintenance : avertissement en cas de panne du capteur ou de décharge de ses piles.

Se référer à la notice de l'Easy Sun io ou du point de commande bidirectionnel io Somfy spécifique pour la mise en service et l'utilisation de ces fonctions avancées.

9. Astuces et conseils

9.1. Questions sur l'Eolis WireFree™ io ?

Constats	Causes possibles	Solutions
Il est impossible d'appairer le capteur au moteur.	La mémoire du moteur est pleine.	Désappairer au moins un produit au moteur pour pouvoir associer le capteur.
	Le capteur n'est pas à portée radio du moteur.	Déplacer le capteur pour le rapprocher du moteur.
Le store remonte toutes les heures.	Le capteur ne fonctionne pas car les piles sont usées.	Remplacer les piles du capteur, voir chapitre « *Remplacement des piles* ».
	La réception radio est altérée par des équipements radio externes (par exemple un casque hi-fi)	Arrêter les équipements radio alentours.
	Le capteur est en panne	Remplacer le capteur, voir chapitre « *Remplacement d'un Eolis WireFree™ io cassé ou en panne* ».
Le store ne remonte pas automatiquement à l'apparition du vent.	Le capteur n'est pas appairé au moteur.	Appairer le capteur au moteur, voir chapitre « *Appairage de l'Eolis WireFree™ io à un moteur ou récepteur io* ».
	Le seuil de sensibilité au vent est mal réglé.	Ajuster le seuil, voir chapitre « *Ajustement du seuil de sensibilité au vent sur l'Eolis WireFree™ io* ».

9.2. Démontage de l'Eolis WireFree™ io

☛ **Figure M**

- Desserrer la vis située sur le support mural (2 tours de vis complets).
- Tirer sur le capteur pour le dégager de la barre du support mural.
- Ouvrir l'Eolis WireFree™ io en soulevant le capot au niveau de la flèche.

9.3. Remplacement des piles

☛ **Figure N**

⚠ Ne jamais utiliser de piles rechargeables.

- Démonter le capteur (voir ci-dessus).
- Enlever les piles usées.
- Mettre en place 2 piles alcalines neuves de type AA (LR6) 1,5 V en respectant la polarité.
  - ► Le voyant du capteur s'allume en vert si le niveau des piles est suffisant.
  - ► Le voyant du capteur clignote en orange si le niveau des piles est insuffisant.
- Remonter l'Eolis WireFree™ io (voir chapitre « Montage et fixation du capteur »).

ⓘ Durant le changement des piles, tous les paramètres programmés restent mémorisés sans limite de durée.

9.4. Remplacement d'un Eolis WireFree™ io cassé ou en panne

☛ **Figure O**

- Après la mise en place des piles dans le nouvel Eolis WireFree™ io, appuyer sur le bouton PROG. du point de commande local io Somfy, jusqu'à ce que l'application effectue un va-et-vient (≈ 2 s.).
- Appuyer sur le bouton PROG. (I) du nouvel Eolis WireFree™ io pendant 7 secondes :
  - Le voyant du nouvel Eolis WireFree™ io (I) s'allume en vert au bout de 2 secondes et reste allumé pendant 5 secondes :
    - ► Tous les capteurs cassés ou en panne (**m**) sont effacés de la mémoire du (des) moteur(s) ou récepteur(s).
- Appairer le nouvel Eolis WireFree™ io (I) avec le(s)moteur(s) ou récepteur(s) en reprenant la procédure à partir du chapitre « *Appairage de l'Eolis WireFree™ io à un moteur ou récepteur io* ».

9.5. Réinitialisation des seuils de sensibilité au vent de l'Eolis WireFree™ io

☛ **Figure P**

Lors de l'ajustement du seuil de sensibilité au vent sur l'Eolis WireFree™ io, si l'écran affiche « - » : un réglage de seuils par type d'applications a été effectué à partir d'une Easy Sun io ou d'un point de commande bidirectionnel io Somfy spécifique.

- Pour réinitialiser ces seuils et remettre un seuil unique, appuyer pendant 2 secondes sur une des touches de réglage (+ ou -) :
  - ► L'écran affiche le seuil par défaut : 3. Celui-ci s'applique alors pour tous les moteurs ou récepteurs appairés à ce capteur.

9.6. Retour en configuration d'origine de l'Eolis WireFree™ io

☛ **Figure Q**

- Appuyer sur le bouton PROG de l'Eolis WireFree™ io pendant 7 secondes :
  - Le voyant s'allume en vert au bout de 2 secondes et s'éteint après 7 secondes :
    - ► L'Eolis WireFree™ io se retrouve dans sa configuration d'origine, les points de commande bidirectionnels io sont effacés ainsi que l'ajustement du seuil et la clé système io.
- Pour utiliser de nouveau l'Eolis WireFree™ io, reprendre la mise en service complète.

10. Données techniques

Fréquence radio : 868-870 Mhz, Io homecontrol® bidirectionnel tri-bandes.
Indice de protection : IP 44
Température d'utilisation : -20°C à +60°C
Dimension en mm (H x l x e) : 216 x 95 x 95
Alimentation : 2 piles type AA (LR6), 1,5 V
Nombre maximal de points de commande bidirectionnels io Somfy associés : 3
Nombre maximal de moteurs associés : illimité.

Veiller à séparer les piles et batteries des autres types de déchets et à les recycler via votre système local de collecte.

DE 7. Funktion

☛ **Abbildung K**

- Wenn die Windgeschwindigkeit den eingestellten Schwellenwert übersteigt, werden die Anwendungen, die mit dem Sensor verknüpft sind, automatisch ein- bzw. hochgefahren.

ⓘ Solange die tatsächliche Windgeschwindigkeit höher ist als der eingestellte Schwellenwert, sind alle Fahrbefehle gesperrt.

☛ **Abbildung L**

- Der Sensor erkennt für 30 Sek. keinen Wind: Die Anwendungen können dann im manuellen Modus bedient werden. Sämtliche Automatikfunktionen bleiben jedoch 11 Min. lang gesperrt.

8. Zusätzliche Einstellmöglichkeiten

8.1. Löschen des Eolis WireFree™ io aus einem io-Antrieb oder -Funkempfänger

Die Vorgehensweise für das Löschen des Eolis WireFree™ io aus einem io-Antrieb oder -Funkempfänger ist mit dem Verknüpfungsvorgang identisch: siehe Kapitel „*Verknüpfung des Eolis WireFree™ io mit einem io-Antrieb oder -Funkempfänger*".

8.2. Erweiterte Funktionen

Der Eolis WireFree™ io kann ebenso mit einer Easy Sun io oder einem speziellen bidirektionalen io-Funksender von Somfy verknüpft werden. Diese ermöglichen:

- Eine einfache Verneinstellung von 3 Windschwellenwerten (1 für Markisen, 1 für Rollläden und 1 für Außenjalousien)
- Ein besseres Verständnis des Sensorbetriebs für den Anwender: Anzeige der Überschreitung eines Schwellenwertes und Anzeige für das Einfahren und/oder die Sperrung der entsprechenden Anwendungen
- Eine Identifizierung von Störungen dank der Rückmeldefunktion, welche die Wartung erleichtert: Warnung vor einem Defekt des Sensors oder dem Entladen der Batterien

Lesen Sie in der Gebrauchsanleitung der Easy Sun io bzw. des speziellen bidirektionalen io-Funksenders von Somfy nach, um sich über Inbetriebnahme und Nutzung der erweiterten Funktionen zu informieren.

9. Tipps und Hinweise

9.1. Fragen zum Eolis WireFree™ io?

Feststellung	Mögliche Ursachen	Lösungen
Das Einlernen in den Antrieb ist nicht möglich.	Der Speicher des Antriebs ist voll.	Löschen Sie mindestens ein Gerät aus dem Antrieb, um den Sensor verknüpfen zu können.
	Der Sensor befindet sich außerhalb der Funkreichweite des Antriebs.	Versetzen Sie den Sensor näher zum Antrieb hin.
Die Markise fährt jede Stunde ein.	Der Sensor funktioniert nicht, die Batterien sind leer.	Tauschen Sie die Batterien des Sensors aus, siehe Kapitel „*Austausch der Batterien*".
	Der Funkempfang wird durch externe Sendeanlagen beeinträchtigt (beispielsweise durch einen Funkkopfhörer).	Schalten Sie die Sendeanlagen in der Umgebung aus.
	Der Sensor ist defekt	Tauschen Sie den Sensor aus, siehe Kapitel „*Austausch eines beschädigten bzw. defekten Eolis WireFree™ io*".
Die Markise fährt bei aufkommendem Wind nicht automatisch ein.	Der Sensor ist nicht mit dem Antrieb verknüpft.	Verknüpfen Sie den Sensor mit dem Antrieb, siehe Kapitel „*Verknüpfung des Eolis WireFree™ io mit einem io-Antrieb oder -Funkempfänger*".
	Die Windempfindlichkeitsschwelle ist nicht richtig eingestellt.	Passen Sie den Schwellenwert an, siehe Kapitel „*Anpassung des Windschwellenwertes am Eolis WireFree™ io*".

9.2. Demontage des Eolis WireFree™ io

☛ **Abbildung M**

- Lockern Sie die Schraube am Wandhalter um zwei volle Umdrehungen.
- Ziehen Sie am Sensor, um ihn von der Wandhalterungsstange zu lösen.
- Öffnen Sie den Eolis WireFree™ io; heben Sie hierfür die Abdeckung am Pfeil an.

9.3. Austausch der Batterien

☛ **Abbildung N**

⚠ Verwenden Sie keine wiederaufladbaren Batterien.

- Demontieren Sie den Sensor (siehe oben).
- Entfernen Sie die leeren Batterien.
- Setzen Sie 2 neue Alkaline-Batterien AA (LR6) 1,5 V ein und achten Sie dabei auf die korrekte Polarität.
  - ► Die Status LED des Sensors leuchtet grün, wenn der Ladezustand der Batterien ausreichend ist.
  - ► Die Status LED des Sensors leuchtet orange, wenn der Ladezustand der Batterien unzureichend ist.
- Montieren Sie den Eolis WireFree™ io wieder (siehe Kapitel „Montage und Befestigung des Sensors").

ⓘ Während des Austauschs der Batterien bleiben alle programmierten Parameter unbegrenzt gespeichert.

9.4. Austausch eines beschädigten bzw. defekten Eolis WireFree™ io

☛ **Abbildung O**

- Drücken Sie nach dem Einsetzen der Batterien in den neuen Eolis WireFree™ io die PROG-Taste auf dem lokalen Somfy io-Funksender oder io die Anwendung mit einer kurzen Auf-/Abbewegung (≈ 2 Sek.) bestätigt.
- Halten Sie die PROG-Taste (I) des neuen Eolis WireFree™ io 7 Sekunden gedrückt:
  - Die Status LED des neuen Eolis WireFree™ io (I) leuchtet nach 2 Sekunden grün und bleibt 5 Sekunden lang an:
    - ► Alle beschädigten bzw. defekten Sensoren (**m**) werden im Speicher von Antrieben oder Funkempfängern gelöscht.
- Verknüpfen Sie den neuen Eolis WireFree™ io (I) mit dem/den Antrieb(en) oder Funkempfänger(n) anhand der Vorgehensweise im Kapitel „*Verknüpfung des Eolis WireFree™ io mit einem io-Antrieb oder -Funkempfänger*".

9.5. Rücksetzen der Windschwellenwerte des Eolis WireFree™ io

☛ **Abbildung P**

Wenn bei der Anpassung des Windschwellenwertes am Eolis WireFree™ io auf dem Display „-" angezeigt wird, wurden anhand einer Easy Sun io oder eines speziellen bidirektionalen io-Funksenders von Somfy Einstellungen der Schwellenwerte für einzelne Anwendungstypen vorgenommen.

- Um diese Schwellenwerte auf einen einheitlichen Wert zurückzusetzen, halten Sie eine Einstelltaste (+ oder -) 2 Sekunden gedrückt:
  - ► Das Display zeigt den standardmäßigen Schwellenwert an: 3. Dieser Wert gilt nun für alle Antriebe bzw. Funkempfänger, die mit diesem Sensor verknüpft sind.

9.6. Rücksetzen auf Werkseinstellungen des Eolis WireFree™ io

☛ **Abbildung Q**

- Halten Sie die PROG-Taste des Eolis WireFree™ io 7 Sekunden gedrückt:
  - Die Status LED leuchtet nach 2 Sekunden grün und erlischt nach 7 Sekunden:
    - ► Der Eolis WireFree™ io ist auf Werkseinstellung zurückgesetzt; die bidirektionalen io-Funksender wurden gelöscht ebenso wie die Einstellung des Schwellenwerts und der io-Sicherheitsschlüssel (Key).
- Um den Eolis WireFree™ io wieder zu verwenden, führen Sie die Inbetriebnahme erneut von Anfang an durch.

10. Technische Daten

Funkfrequenz: 868-870 MHz, Io homecontrol®, bidirektional, Triband.
Schutzart: IP 44
Temperaturbereich: -20 °C bis +60 °C
Abmessungen in mm (H x B x D): 216 x 95 x 95
Spannungsversorgung: 2 Batterien AA (LR6), 1,5 V
Max. Anzahl bidirektionaler io-Funksender von Somfy, die verknüpft werden können: 3
Anzahl max. verknüpfbarer Antriebe: unbegrenzt.

Speicherzellen und Batterien gehören nicht in den Hausmüll. Entsorgen Sie sie entsprechend den geltenden Vorschriften im Handel oder den kommunalen Sammelstellen.

IT 7. Utilizzo

☛ **Figure K**

- Quando la velocità del vento supera il limite di sensibilità impostato: le applicazioni abbinate al sensore risalgono automaticamente.

ⓘ È impossibile impedire la risalita delle tende e abbassare le tende finché il vento soffia al di là del limite impostato.

☛ **Figure L**

- Se il sensore non rileva più alcun soffio di vento per 30 secondi: diventa possibile comandare le applicazioni in modalità manuale. Tutti gli automatismi restano comunque bloccati per 11 minuti.

8. Regolazioni supplementari

8.1. Cancellazione dell'Eolis WireFree™ io da un motore o ricevitore io

La procedura da seguire per la cancellazione dell'Eolis WireFree™ io da un motore o ricevitore io è identica a quella dell'abbinamento: vedere capitolo « *Abbinamento dell'Eolis WireFree™ io a un motore o ricevitore io*».

8.2. Funzioni avanzate

L'Eolis WireFree™ io può essere abbinato anche a un Easy Sun io o a un trasmettitore bidirezionale io Somfy specifico, che permettono:

- Una regolazione semplice e a distanza di 3 limiti di vento (1 per le tende a braccia, 1 per le tende verticali e 1 per le veneziane esterne).
- Una migliore comprensione del funzionamento del sensore per l'utilizzatore: visualizzazione del superamento di un limite di vento e indicazione in caso di risalita e/o di blocco delle applicazioni interessate.
- Una identificazione dei problemi grazie alla funzione di ritorno di informazioni, che facilita la manutenzione: avviso in caso di guasto del sensore o di batterie esaurite.

Consultare la guida dell'Easy Sun io o del trasmettitore bidirezionale io Somfy specifico per la messa in servizio e l'utilizzo di queste funzioni avanzate.

9. Consigli e raccomandazioni

9.1. Domande sull'Eolis WireFree™ io?

Constatazioni	Possibili cause	Soluzioni
È impossibile abbinare il sensore al motore.	La memoria del motore è piena.	Cancellare almeno un prodotto dal motore per poter abbinare il sensore.
	Il sensore è al di fuori dalla portata radio del motore.	Spostare il sensore in modo da avvicinarlo al motore.
La tenda risale ogni ora.	Il sensore non funziona perché le batterie sono esaurite.	Sostituire le batterie del sensore, vedere capitolo "*Sostituzione delle batterie*".
	La ricezione radio è alterata da apparecchiature radio esterne (ad esempio una cuffia hi-fi)	Spegnere i dispositivi radio presenti nelle vicinanze.
	Il sensore è guasto	Sostituire il sensore, vedere capitolo "*Sostituzione di un Eolis WireFree™ io rotto o guasto*".
La tenda non risale automaticamente quando si alza il vento.	Il sensore non è abbinato al motore.	Abbinare il sensore al motore, vedere capitolo "*Abbinamento dell'Eolis WireFree™ io a un motore o ricevitore io*".
	Il limite di sensibilità al vento è impostato in modo scorretto.	Regolare il limite, vedere capitolo "*Regolazione del limite di sensibilità al vento sull'Eolis WireFree™ io*".

9.2. Smontaggio dell'Eolis WireFree™ io

☛ **Figura M**

- Svitare la vite situata sul supporto a muro (2 giri di vite completi).
- Tirare il sensore per estrarlo dalla barra del supporto a muro.
- Aprire l'Eolis WireFree™ io sollevando il coperchio nel punto indicato dalla freccia.

9.3. Sostituzione delle batterie

☛ **Figura N**

⚠ Non utilizzare mai batterie ricaricabili.

- Smontare il sensore (vedere sopra).
- Togliere le batterie esaurite.
- Inserire 2 batterie alcaline nuove di tipo AA (LR6) 1,5 V, rispettando la polarità.
  - ► La spia del sensore si accende di colore verde se il livello delle batterie è sufficiente.
  - ► La spia del sensore lampeggia di colore arancione se il livello delle batterie è insufficiente.
- Rimontare l'Eolis WireFree™ io (vedere capitolo «Montaggio e fissaggio del sensore»).

ⓘ Durante la sostituzione delle batterie, tutti i parametri programmati restano memorizzati senza limite di durata.

9.4. Sostituzione di un Eolis WireFree™ io rotto o guasto

☛ **Figura O**

- Dopo aver inserito le batterie nel nuovo Eolis WireFree™ io, premere il tasto PROG. sul punto di comando locale io Somfy finché il prodotto portante non si alza e si abbassa (per ≈ 2 sec.).
- Premere il tasto PROG. (I) del nuovo Eolis WireFree™ io per 7 secondi:
  - La spia del nuovo Eolis WireFree™ io (I) si accende di colore verde dopo 2 secondi e resta accesa per 5 secondi:
    - ► Tutti i sensori rotti o guasti (**m**) vengono cancellati dalla memoria del o dei motori o ricevitori.
- Abbinare il nuovo Eolis WireFree™ io (I) con il o i motori o ricevitori riprendendo la procedura a partire dal capitolo «*Abbinamento dell'Eolis WireFree™ io a un motore o ricevitore io*».

9.5. Reinizializzazione dei limiti di sensibilità al vento dell'Eolis WireFree™ io

☛ **Figura P**

Durante la regolazione del limite di sensibilità al vento sull'Eolis WireFree™ io, se lo schermo visualizza «-»: una regolazione di limiti per tipo di applicazioni è stata effettuata a partire da un Easy Sun io o da un trasmettitore bidirezionale io Somfy specifico.

- Per reinizializzare questi limiti e ristabilire un limite unico, premere per 2 secondi uno dei tasti di regolazione (+ o -):
  - ► Lo schermo visualizza il limite predefinito: 3. Quest'ultimo viene applicato a tutti i motori o ricevitori abbinati i a questo sensore.

9.6. Ripristino della configurazione originale dell'Eolis WireFree™ io

☛ **Figura Q**

- Premere e mantenere premuto il pulsante PROG dell'Eolis WireFree™ io per 7 secondi:
  - La spia si accende di colore verde dopo 2 secondi e resta accesa per 7 secondi:
    - ► La configurazione originale dell'Eolis WireFree™ io è stata ripristinata, i trasmettitori bidirezionali io vengono cancellati insieme alla regolazione del limite e alla chiave del sistema io.
- Per utilizzare di nuovo l'Eolis WireFree™ io, riprendere la messa in servizio completa.

10. Dati tecnici

Frequenza radio: 868-870 Mhz, Io homecontrol® bidirezionale a tre bande.
Grado di protezione: IP 44
Temperatura di utilizzo: da -20°C a +60°C
Dimensioni in mm (A x l x s): 216 x 95 x 95
Alimentazione: 2 batterie tipo AA (LR6), 1,5 V
Numero massimo di trasmettitori bidirezionali io Somfy abbinati: 3
Numero massimo di motori abbinati: illimitato.

Separare gli accumulatori e le batterie dagli altri tipi di rifiuti e riciclarli tramite il proprio centro di raccolta locale.

NL 7. Gebruik

☛ **Figuur K**

- Als de windsnelheid de ingestelde windgevoeligheidsdrempel overschrijdt: de aan de sensor gekoppelde toepassingen gaan automatisch omhoog.

ⓘ Zolang de wind harder waait dan de ingestelde drempel, kan de op beweging niet onderbroken worden en kan de zonwering niet omlaag gestuurd worden.

☛ **Figuur L**

- Als de sensor geen wind detecteert gedurende 30 seconden: de toepassingen kunnen met de hand bediend worden. Alle automatismes blijven echter gedurende 11 minuten geblokkeerd.

8. Extra afstellingen

8.1. Ontkoppelen van de Eolis WireFree™ io van een motor of ontvanger io

De te volgen procedure voor het ontkoppelen van de Eolis WireFree™ io van een motor of ontvanger io is dezelfde als die van het koppelen: zie hoofdstuk « *Koppelen van de Eolis WireFree™ io met een motor of ontvanger io* ».

8.2. Geavanceerde functies

De Eolis WireFree™ io kan ook aan een Easy Sun io of aan een specifiek Somfy tweerichting io bedieningspunt gekoppeld worden waarmee:

- Een eenvoudig en op afstand afstellen van 3 winddrempels (1 voor de terraszonweringen, 1 voor de screens en 1 voor de buitenjaloezieën).
- Een beter begrip van de werking van de sensor voor de gebruiker: weergave van de overschrijding van een drempel en indicatie in geval van het ophalen en/of vergrendelen van de betreffende toepassingen.
- Herkennen van problemen dankij de informatiefeedback functie voor een gemakkelijker onderhoud: waarschuwing bij een storing of lege batterijen van de sensor.

Raadpleeg de handleiding van de Easy Sun io of van het specifieke bedieningspunt tweerichting io Somfy voor het In bedrijf stellen en het gebruik van deze geavanceerde functies.

9. Tips en adviezen

9.1. Vragen over de Eolis WireFree™ io?

Probleem	Mogelijke oorzaken	Oplossingen
Het koppelen van de sensor met de motor is niet mogelijk.	Het geheugen van de motor is vol.	Koppel minstens een product met de motor om de sensor te kunnen koppelen.
	De sensor is niet binnen ontvangstbereik van de motor.	Verplaats de sensor om hem dichter bij de motor te brengen.
De zonwering gaat om het uur omhoog.	De sensor werkt niet want de batterijen zijn leeg.	Vervang de batterijen van de sensor, zie hoofdstuk "*Vervangen van de batterijen* ».
	De radio-ontvangst wordt gestoord door externe radiosignalen (bijvoorbeeld van een hifi hoofdtelefoon)	Schakel de radioapparatuur die zich in de omgeving bevindt uit.
	De sensor is defect	Vervang de sensor, zie hoofdstuk "*Vervangen van een defecte Eolis WireFree™ io* ".
De zonwering gaat niet automatisch omhoog als er wind opsteekt.	De sensor is niet gekoppeld met de motor.	Koppel de sensor aan de motor, zie hoofdstuk "*Koppelen van de Eolis WireFree™ io met een motor of ontvanger io*".
	De windgevoeligheidsdrempel is niet goed ingesteld.	Stel de drempel bij, zie hoofdstuk "*Bijstellen van de windgevoeligheidsdrempel op de Eolis WireFree™ io* ».

9.2. Demonteren van de Eolis WireFree™ io

☛ **Figuur M**

- Zet de schroef op de muursteun los (2 volledige omwentelingen van de schroef).
- Trek aan de sensor om hem vrij te maken van de stang van de muursteun.
- Open de Eolis WireFree™ io door de kap op te tillen ter hoogte van de pijl.

9.3. Verwisselen van de batterijen

☛ **Figuur N**

⚠ Gebruik nooit oplaadbare batterijen.

- Demonteer de sensor (zie hierboven).
- Verwijder de lege batterijen.
- Plaats 2 nieuwe alkalinebatterijen van het type AA (LR6) 1,5 V en let op de polariteit.
  - ► De LED van de sensor brandt groen als de batterijen voldoende lading hebben.
  - ► De LED van de sensor knippert oranje als de batterijen onvoldoende lading hebben.
- Monteer de Eolis WireFree™ io weer (zie het hoofdstuk «Monteren en bevestigen van de sensor»).

ⓘ Tijdens het vervangen van de batterijen, blijven alle geprogrammeerde parameters permanent in het geheugen bewaard.

9.4. Vervangen van een defecte Eolis WireFree™ io

☛ **Figuur O**

- Druk na het plaatsen van de batterijen in de nieuwe Eolis WireFree™ io op de toets PROG. van de lokale io Somfy io-muurzender tot de toepassing op en neer beweegt (≈ 2 sec.).
- Druk op de toets PROG. (I) van de nieuwe Eolis WireFree™ io gedurende 7 seconden:
  - De LED van de nieuwe Eolis WireFree™ io (I) gaat na 2 seconden groen branden en blijft gedurende 5 seconden branden:
    - ► Alle defecte sensoren (**m**) zijn uit het geheugen van de motor(en) of ontvanger(s) gewist.
- Koppel de nieuwe Eolis WireFree™ io (I) met de motor(en) of ontvanger(s) door de procedure opnieuw te beginnen vanaf hoofdstuk «*Koppelen van de Eolis WireFree™ io met een motor of ontvanger io* ».

9.5. Resetten van de windgevoeligheidsdrempels van de Eolis WireFree™ io

☛ **Figuur P**

Als bij het bijstellen van de windgevoeligheidsdrempel op de Eolis WireFree™ io, het scherm «-» weergeeft: een afstelling van de drempels per type toepassingen is vanaf een Easy Sun io of een specifiek bedieningspunt tweerichting io Somfy uitgevoerd.

- Om deze drempels te resetten en één enkele drempel terug te zetten, druk gedurende 2 seconden op een van de insteltoetsen (+ of -) :
  - ► Het scherm geeft de standaard drempel weer: 3. Deze wordt dan gebruikt voor alle motoren of ontvangers die gekoppeld zijn aan deze sensor.

9.6. Terug naar de oorspronkelijke configuratie van de Eolis WireFree™ io

☛ **Figuur Q**

- Druk op de PROG toets van de Eolis WireFree™ io gedurende 7 seconden.
  - De LED licht groen op na 2 seconden en dooft na 7 seconden:
    - ► De Eolis WireFree™ io is gereset in de oorspronkelijke configuratie, de bedieningspunten tweerichting io zijn gewist evenals de bijgestelde drempel en de systeemsleutel io.
- Om de Eolis WireFree™ io weer te kunnen gebruiken, moet u het in bedrijf stellen helemaal opnieuw beginnen.

10. Technische gegevens

Radiofrequentie: 868-870 MHz, io homecontrol® tweerichting driebanden.
Beveiligingsklasse: IP 44
Werkingstemperatuur: -20 °C tot +60 °C
Afmetingen in mm (h x b x d): 216 x 95 x 95
Voeding: 2 batterijen type AA (LR6), 1,5 V
Maximaal aantal te koppelen bedieningspunten tweerichting io Somfy: 3
Maximum aantal te koppelen motoren: onbeperkt.

Scheid accucellen en batterijen van andere soorten afval en lever ze in bij een plaatselijk inzamelpunt voor recycling.